MARKETING BUILDING MATERIALS
אמ. בי. אמ. אי שיווק מוצרי בניה בע"מ

סדרה S-10
מחסומי רצפה (הניקוז הכפול לריצוף) 2" x 4"
(כניסת צד + יציאה אופקית מתכוונת 2")

DALLMER FLOOR DRAINS S-10

מס' קטלוגי 3-420022 "פלנג'" (גוף בלבד)
FLOOR DRAIN BODY 42 DN 50

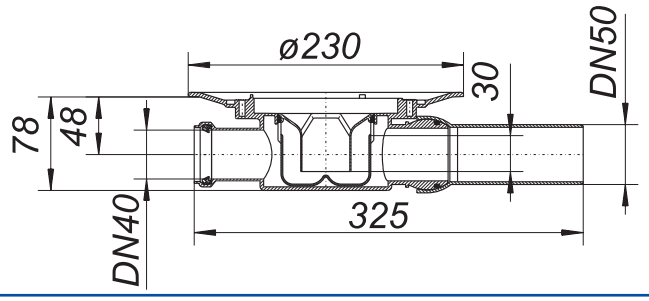

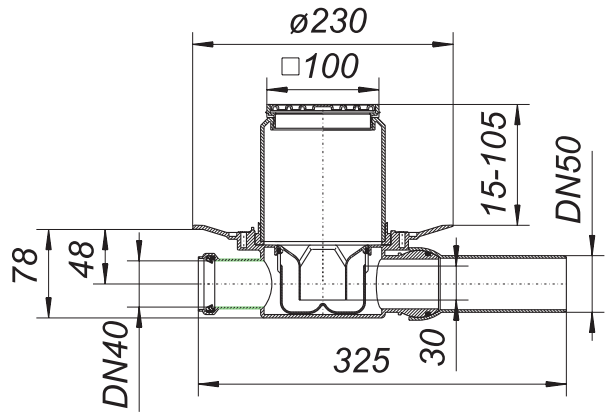

קולטן מים (מחסום רצפה) לשטח מרוצף. מתאים לחיבור לצנור עם ראש שקוע.

קוטר הקולטן: כניסה עליונה **"4** (**110 מ"מ**)+ **כניסת צד** בקוטר **40** מ"מ **ויציאת צד מתכוונת** בקוטר **"2** (**50** מ"מ) מ- **0°** ועד **15°** מעלות לכל כיוון. הפרט **כולל מחסום ריח** (בצורת פעמון) הניתן לשליפה + סל איסוף פסולת הניתן לניקוי. ניתן לשלב עם פרט זה מאריך לריצוף (מסדרה **S-10**) עם רשת נירוסטה בגודל **100 x 100** מ"מ (מק"ט **3-510006**), או מאריך לריצוף עם רשת נירוסטה בגודל **150 x 150** מ"מ (מק"ט **3-510051**), כמו כן מומלץ להשתמש **בתושב משפר ניקוז תחתון** (מסדרה **S-10**) מק"ט **3-495822** במידה והגובה עד הריצוף מאפשר זאת. את המאריכים ניתן לקצר או להגביה על פי גובה הריצוף. למחסומי רצפה מומלצת רשת נירוסטה עם ברגים לנעילה + סל משקעים.

גוף הקולטן: פוליפרופילן קשיח.

דגם פלנג' - צורת צלחת שטוחה, עגולה בקוטר **230** מ"מ אליה ניתן לחבר ע"י טבעת וברגי נירוסטה יריעות איטום מסוג **P.V.C**, **E.P.D.M** או **KERDI** ע"פ הצורך (ראה פרט מס' **3-839503**).

כושר קליטה וניקוז: **0.6** ליטר בשניה. מתאים לתקן גרמני **DIN 19599**, **EN 1253** ותקן האיכות **ISO 9001**.

הערה למתכנן: שים לב לפרופיל הנמוך של גוף המחסום, **78 מ"מ בלבד!**

מס' קטלוגי 3-422026 "דלביט"
FLOOR DRAIN BODY 42 DALLBIT DN 50

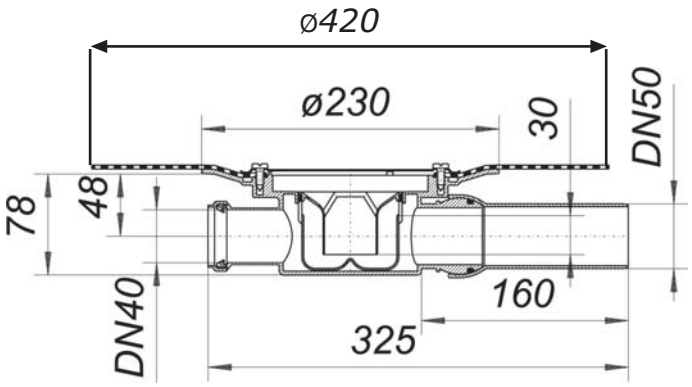

דגם "דלביט"- קולטן מים זהה לפרט הנ"ל (מק"ט **3-420022**) אולם בתוספת צוארון ביטומני מסוג **BR-2** בעובי **4.7** מ"מ ובקוטר **420** מ"מ המולחם במפעל לגוף הקולטן בהלחמת **לייזר אינפרא אדום**, וזאת לצורך התחברות מושלמת ליריעות איטום ביטומניות.

Email:mbm2620@zahav.net.il
www.mbmi.co.il
רח' מזל אליעזר 3, ת.ד. 17080
א.ת. חדש ראשל"צ מיקוד 75070
טל. 03-9632620 פקס. 03-9619740